Copenhagen Bath
Bækkeskovvej 25
DK-2665 Vallensbæk Strand
CVR: DK32648622
Telefon: 0732-538180
johanna@copenhagenbath.com
www.copenhagenbath.se

Isfjord fristående handfat

SKU: 40010120

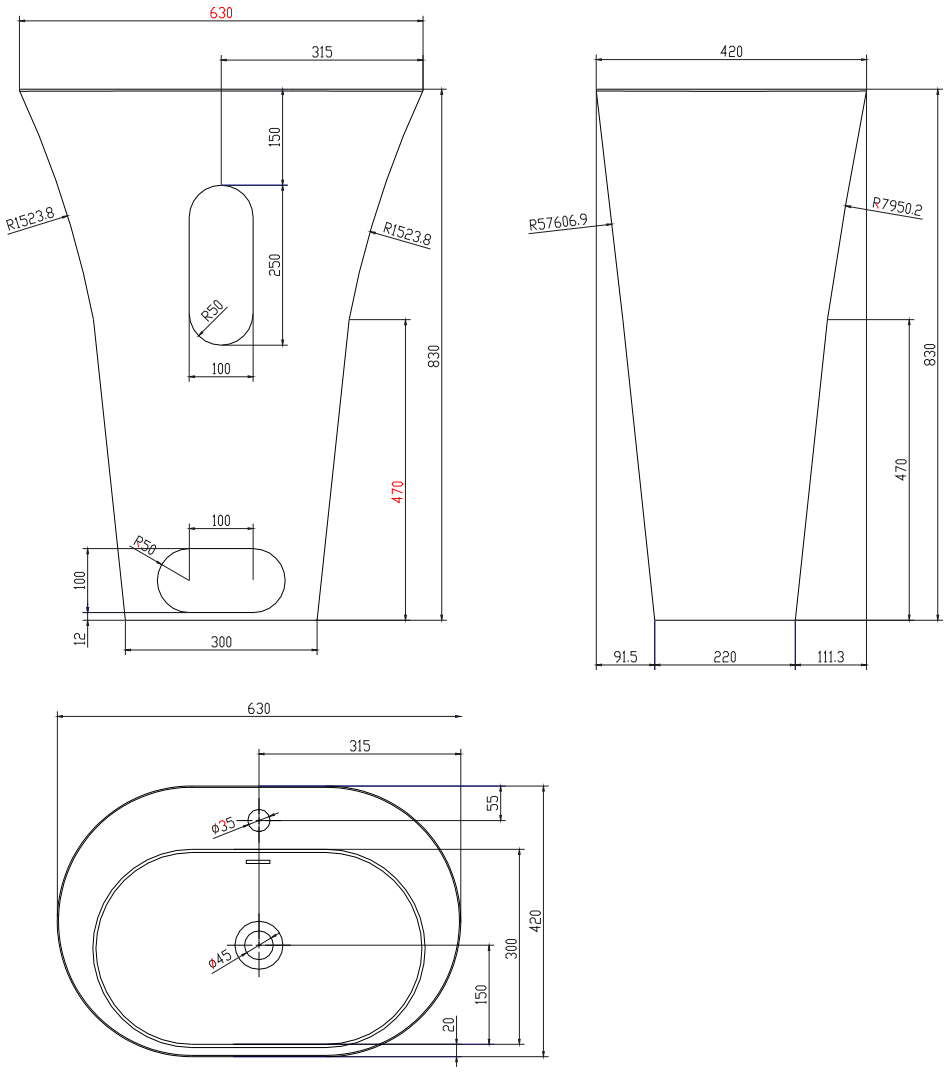

Färg:	Matt vit Acovi®
Storlek:	83cm / 63cm / 42cm
Vikt:	29kg netto

Isfjord fristående handfat Detaljer:

Isfjord er en elegant fritstående håndvask i mat massiv Acovi komposit. Vasken kan tilsluttes direkte på gulvet eller i væggen. Håndvasken leveres ekskl. bundventil og blandingsbatteri.